Choose DJS
changes your Life

H.265
16 路 4K NVR

DJS-SNP816-4K

產品特色 Product Features

- 智慧型 H.265+/ H.265/智慧型 H.264+/ H.264/ MJPEG 自動切換
- 最高 320Mbps 頻寬輸入
- 最高支援 24MP 影像即時監看與影像錄影回放
- 支援 1 路全景魚眼攝影機畫面分割（具有分割畫面功能攝影機）
- 搭配 AI 攝影機：周界防護、人臉偵測與辨識、人車偵測、影像元數據、IVS、車牌辨識、人數統計、行為分析、人群分佈、熱圖

DJS-SNP816-4K

系統	
主處理器	嵌入式微處理器
作業系統	嵌入式 Linux
操作界面	Web、GUI
周邊防護	
性能	16 路
AI 搜尋	按頻道、時間、人臉屬性搜尋圖片
人臉辨識	
性能	14 路
人臉屬性	性別、年齡、眼鏡、表情、口罩、鬍鬚
AI 搜尋	透過頻道、時間、人臉屬性搜索圖片
智慧動檢	
性能	16 路
AI 搜尋	按目標分類搜索（人，車輛）
影像資料搜尋	
性能	16 路
人體特徵	頭部、頭髮顏色、腳、鞋子顏色、帽子、包、性別、年齡、傘
汽車	車牌號碼、車種、顏色、車輛類型、IOGO、車牌顏色、擺設、呼喚、安全帶、地區
機車	車種、顏色、乘客人數、安全帽
AI 搜尋	支援數據搜索目標影像
ANPR	
IP 攝影機輸入	4 路
行為分析	
IP 攝影機輸入	16 路
AI 搜尋	按目標分類搜索（跌倒檢測、人員接近檢測、人員異常檢測、人員停留檢測、暴力偵測）
影像	
存取頻道	16 路
網路頻寬	320Mbps
解析度	24MP、12MP、8MP、6MP、5MP、4MP、3MP、1080p、1.3MP、720p、D1...等
解碼能力	16 路 1080P@30 fps

分割畫面	分割畫面 1：1、4、8、9、16 分割畫面 2：1、4、8、9、16
影像輸出	HDMI1：3840×2160、1920×1080、1280 × 1024、1280 × 720
	VGA1：1920 × 1080、1280 × 1024、1280×720
	HDMI2/VGA2：1920×1080
壓縮	
影像	智慧型 H.265+ / 智慧型 H.264+ / H.265 / H.264 / MJPEG
聲音	PCM、G.711A、G.711U、G.726
網 路	
網路功能	HTTP、HTTPS、TCP/IP、IPv4/IPv6、UPnP 、SNMP、RTSP、UDP、SMTP、NTP、DHCP、DNS、IP Filter、PPPoE、DDNS、FTP、Alarm Server、IP Search、P2P
手機監控功能	Android、IOS
通訊協定	ONVIF （profile T/S/G）、CGI、SDK
瀏覽器	Chrome、IE9 以上版本、Firefox
回放&備份	
回放分割畫面	1、4、9、16
錄影模式	手動錄影/排程錄影（定時，位移，警報，位移和警報，智慧模式、POS）
儲存	硬碟、網路
備份模式	USB 設備
回放功能	播放、暫停、停止、倒轉、快速播放、慢速播放 全畫面、備份選擇、畫面縮放，聲音控制
警報	
影像偵測	位移檢測、隱私遮罩、影像遺失、本地警報、PIR 報警、IPC 報警
異常警報	攝影機離線、儲存錯誤、完整的儲存、IP 衝突、MAC 衝突、登錄鎖定、網絡安全異常
智慧警報	周界防護、人數統計、人臉識別、SMD、影像數據（人、汽車、機車）、ANPR、人數統計、行為分析、人群分佈、熱圖
報警連動	錄影、快照、聲音、蜂鳴器、紀錄檔、預設點、E-mail

產品規格 Product Model

DJS-SNP816-4K

輔助介面	
聲音	1 輸入，2 輸出（RCA）
硬碟	8 個 SATA III Port，單個 HDD 最大支援達 10TB
警報	16 輸入，6 輸出
eSATA	1 組
RS-232	1 組
RS-485	1 組
USB	4 組（前面 USB 2.0×2，後面 USB 3.0×2）
HDMI	2
VGA	2
網路	2 組 RJ-45 10/100/1000Mbps

電源&環境&外觀	
電源供應	AC110V~240V，50~60Hz
消耗功率	<16.7W（無硬碟）
重量	6.55kg（無硬碟）
尺寸	440.0 mm × 452.5 mm × 94.9 mm
工作溫度	–10°C ~ +55°C，濕度10%~93%
儲存溫度	0°C ~ +40°C，濕度30%~85%
工作海拔高度	3000m

產品尺寸 Product Size

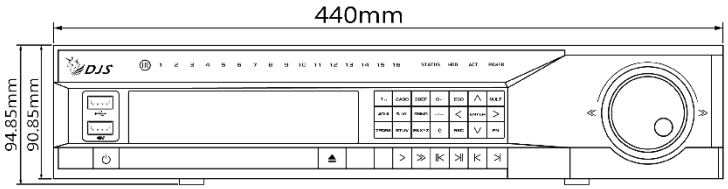

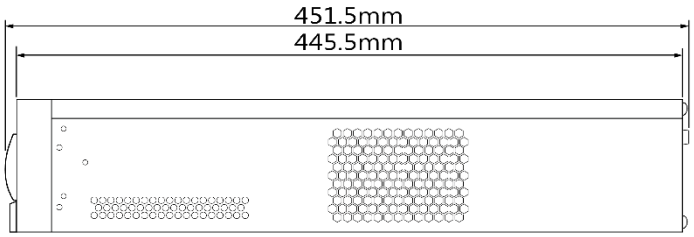

後視圖 Rear view

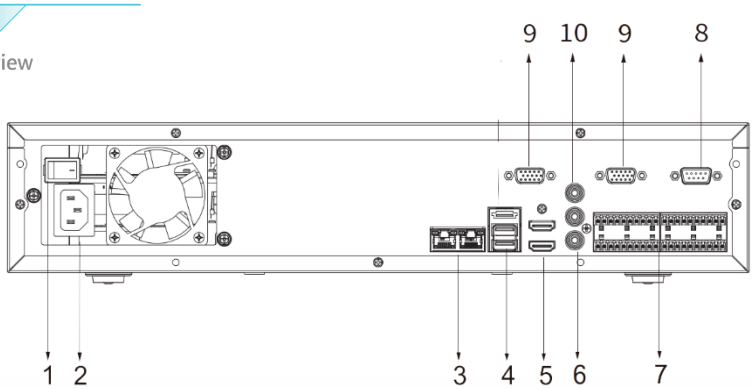

1	電源開關	6	聲音輸入(RCA)
2	電源輸入	7	警報輸入/輸出
3	網路	8	RS-232
4	USB	9	VGA
5	HDMI	10	聲音輸出(RCA)

★規格如有變動恕不另行通知，現有產品為主