Choose DJS
changes your Life

21.5 吋監控專用液晶螢幕

DJS-L2205

產品介紹 Product Introduction

▶ DJS-L2205 21.5 吋監控專用液晶螢幕超薄邊框設計，1080P 解析度，具 1 組 HDMI 輸入、1 組 VGA 輸入、1 組聲音輸入、內建 2 個 4Ω 2W 喇叭輸出。
▶ 低藍光設計，呵護眼睛，100Hz 更新率，影像更流暢、更逼真，支援 VESA 壁掛、桌上放置。

產品特色 Product Features

- 監控專用，適合 24 小時連續運作
- 100Hz 更新率，影像更流暢、更逼真
- 超薄機身設計，三面超薄邊框
- 8-bit LVDS 高畫質顯示器（1920×1080）
- 低藍光設計，呵護眼睛
- 多種介面：HDMI、VGA、聲音輸出與內建喇叭
- 支援 VESA 壁掛安裝

產品規格 Product Model

顯示	
螢幕尺寸	21.5"
有效顯示區域	478.656mm×260.280mm
解析度	1920×1080
背光	E-LED
像素間距	0.241mm (H) × 0.241mm (V)
亮度	250cd/m²
視角	178°(H) / 178°(V)
色彩深度	8bit，16.7M
對比	4000：1
回應時間	8ms
重新整理率	Max.100Hz，Typ.60Hz
運作時間	7×24H
色域	72%NTSC
介面	
影像和聲音輸入	HDMI 1.4×1，VGA×1，聲音輸入×1
聲音輸出	喇叭×2（4Ω 2W）
電源	
電源	DC12V，2A
耗電量	≤24W
待機功耗	≤0.5W
工作環境	
工作溫度	0℃~40℃
工作濕度	20%~90%RH（無凝結）
儲存溫度	-20℃~60℃
儲存濕度	10%~90%RH（無凝結）
一般規格	
外殼材質	塑膠
壁掛孔距	75mm×75mm
邊框寬度	2.38mm（上/左/右），21.55mm（下）
產品尺寸（寬×高×深）	含底座：493.26mm(寬)×393.45mm(高)×185.74mm(深) 不含底座：493.26mm(寬)×290.13mm(高)×42.35mm(深)
包裝尺寸（寬×高×深）	599mm(寬)×393mm(高)×109mm(深)
產品重量	2Kg±0.5
總重	3.2Kg±0.5
包裝清單	顯示器×1、底座×1、電源(DC12V 2A)×1、HDMI 線(1.5m)×1、使用手冊×1

★規格如有變動恕不另行通知，以現有產品為主

產品尺寸 Product Size

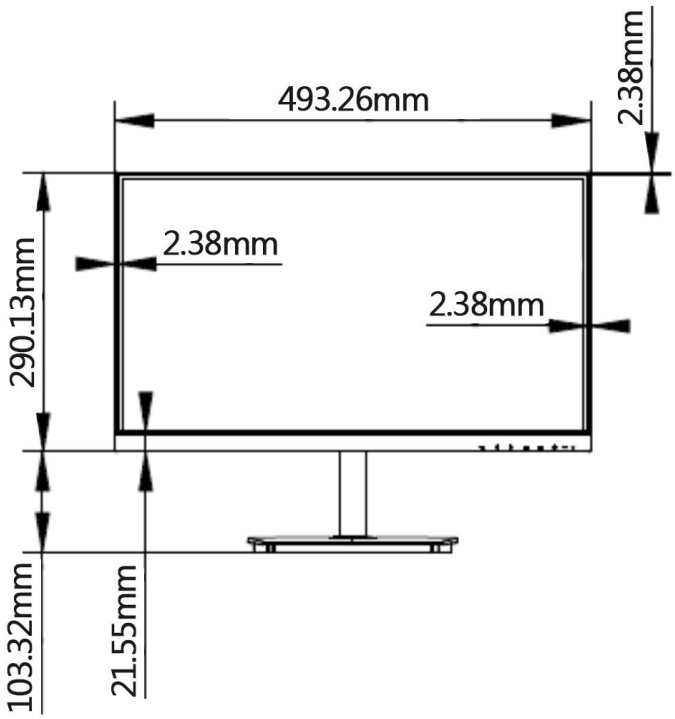

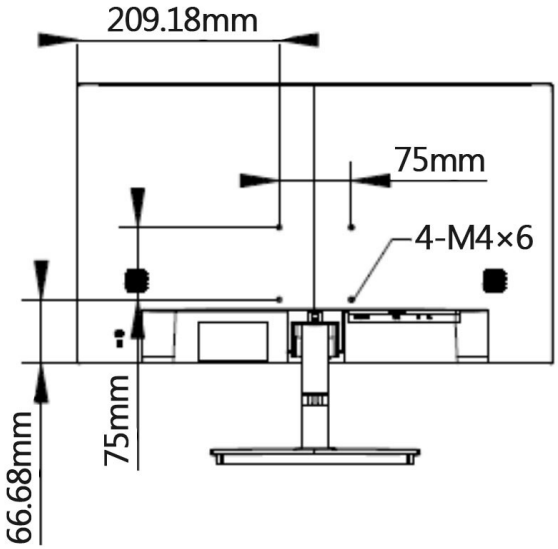

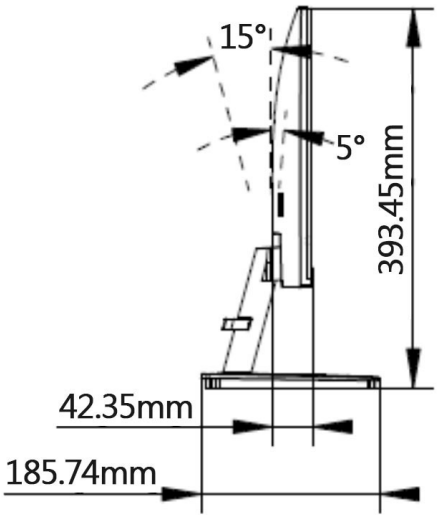

★規格如有變動恕不另行通知，以現有產品為主